構成内容 / Components				
No.	名称 / Part name	数量 / Pcs	材質 / Material	色・表面処理 / Color・Finish
1	フレーム Frame	4	アルミ押出材 A6063S-T5 Extruded aluminium A6063S-T5	シルバー , ブラック・アルマイト & クリア塗装 Silver , black・Anodized & clear coated
2	コーナーブロック Corner block	4	ABS樹脂 UL94HB ABS UL94HB	ライトグレー , ブラック Light gray , Black
3	コーナーキャップ / Blind plug	8	エラストマ / TPE	ライトグレー , ブラック / Light gray , Black
4	ハメ込みパネル Slide panel	1	アルミ板 A1100P Aluminium A1100P	シルバーアルマイト , ブラック・塗装 Silver・Anodized , Black・Painted
5	ねじ止めパネル Screwed panel	1	アルミ板 A1100P Aluminium A1100P	シルバーアルマイト , ブラック・塗装 Silver・Anodized , Black・Painted
6	取付ビス (ナベ M4 x 15) Screw (Pan head M4 – 15)	16	鉄 Steel	三価クロメート Trivalent chromate
7	パネル取付ビス(十字穴台形ビスM3 × 5) Screw (Original trapezoid head M3 – 5)	12	鉄 Steel	ニッケルメッキ , 三価黒クロメート Nickel plated , Black trivalent chromate

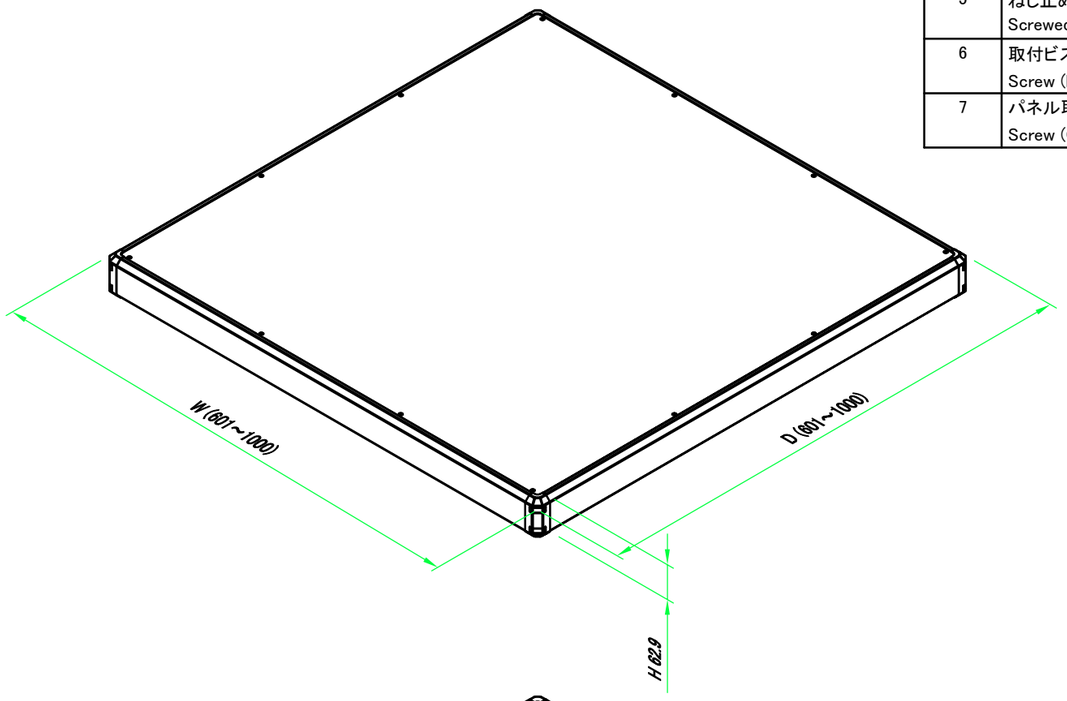

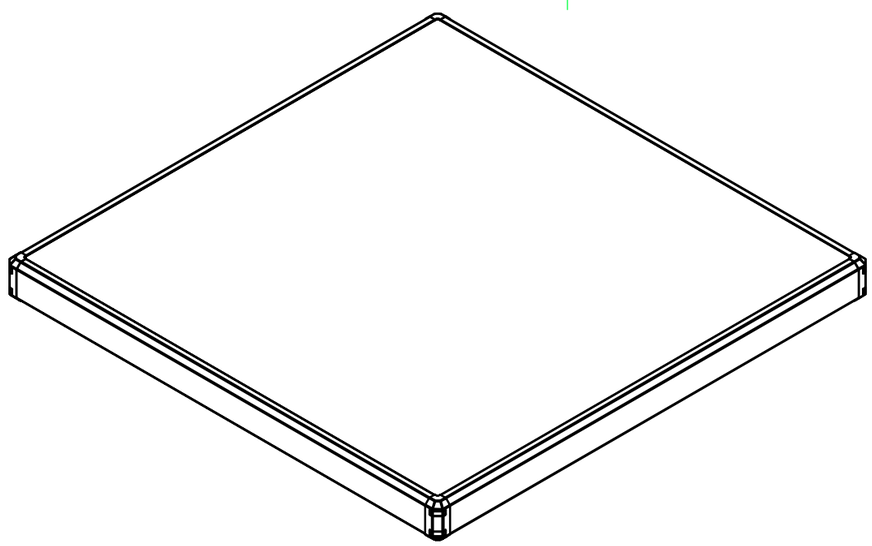

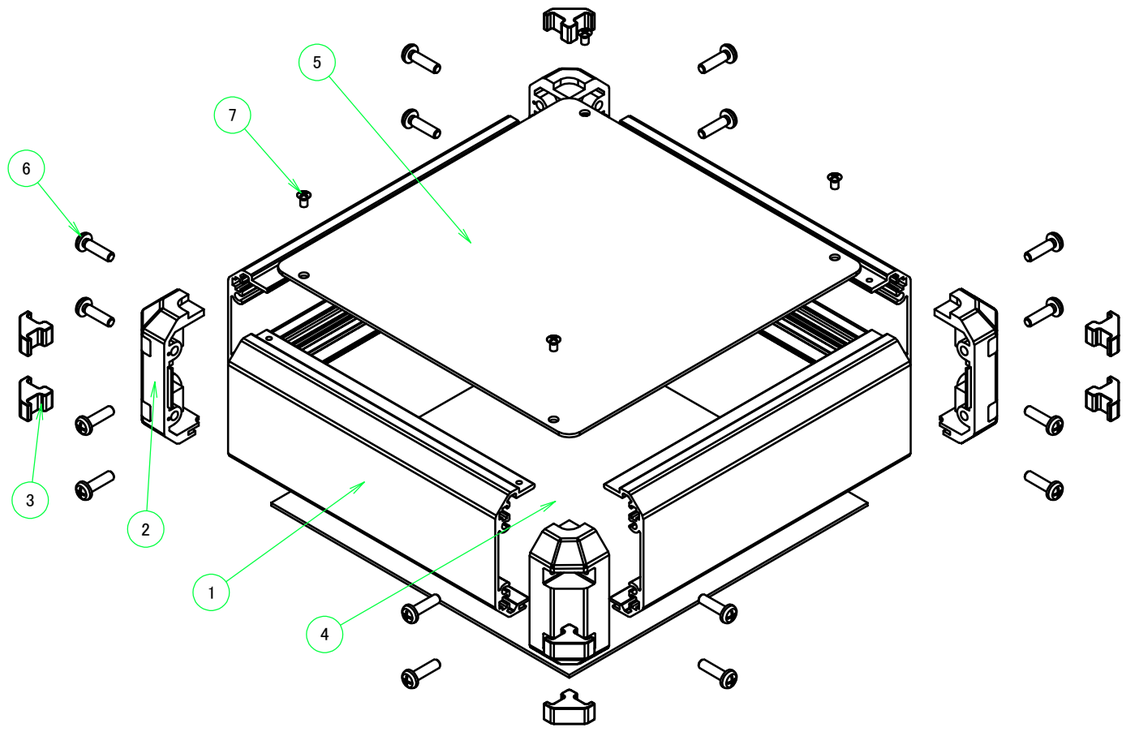

ケース型番 FCS
Product Number

	–		–	63		
W		D			色記号 Color Code	

W , D 寸法制限範囲 / Dimension limit range	
W	D
601 ～ 1000	601 ～ 1000

色仕様 (型番末尾□) / Color Type (End product number□)			
記号 / Code	パネル / Panel	フレーム / Frame	コーナー / Corner
GS	シルバー / Silver	シルバー / Silver	ライトグレー / Light gray
BS	シルバー / Silver	シルバー / Silver	ブラック / Black
BX	シルバー / Silver	ブラック / Black	ブラック / Black
BB	ブラック / Black	ブラック / Black	ブラック / Black

TAKACHI 株式会社タカチ電機工業
TAKACHI ELECTRONICS ENCLOSURE CO., LTD.

承認/Approved	検図/Checked	製図/Created
中根	野村	常山

品名/Title
フリーサイズボックス
CUSTOM DIMENSIONS BOX

型番/Product number
FCS□-□-63□ (W601～1000 , D601～1000)

作成日/Date 2022/11/17

尺度/Scale

フレーム1側 / Frame1 side

フレーム3側 / Frame3 side

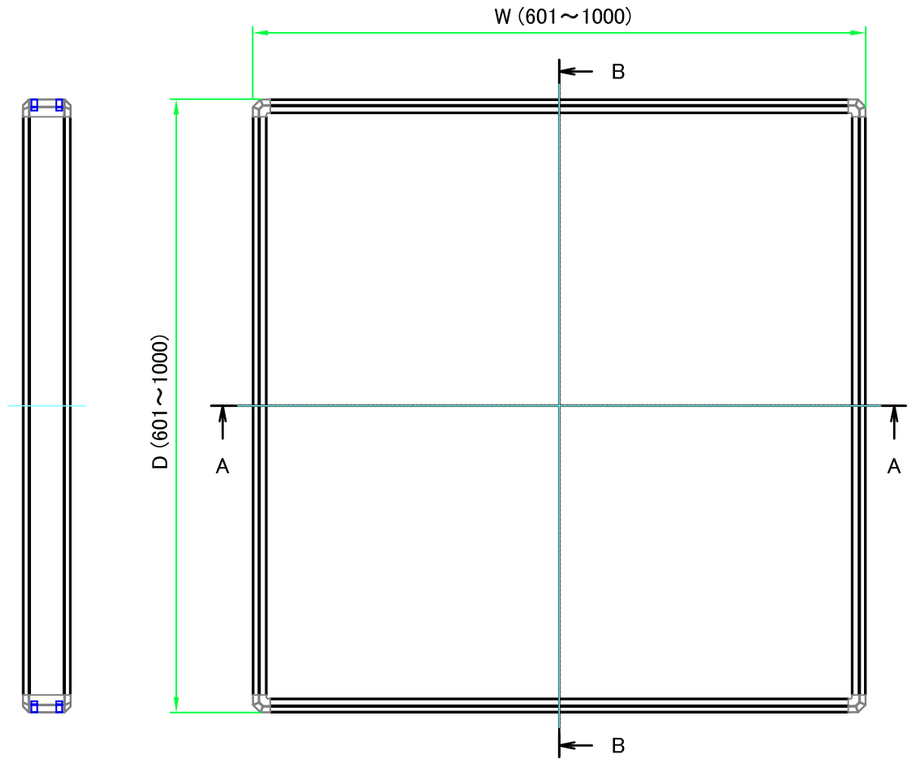

フレーム4側 / Frame4 side

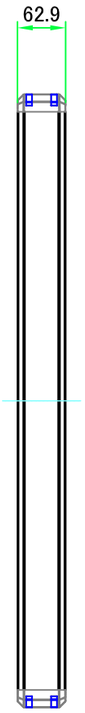

B-B (1 : 8)

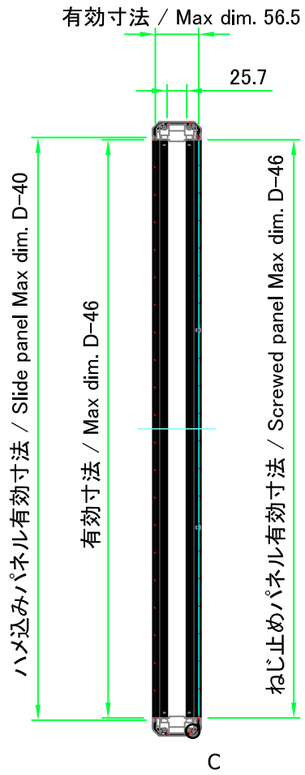

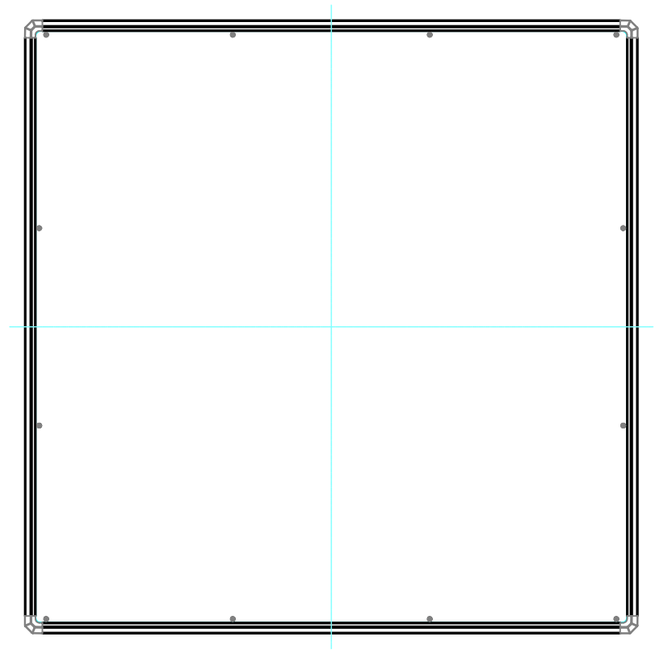

フレーム2側 / Frame2 side

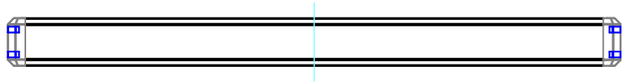

A-A (1 : 8)

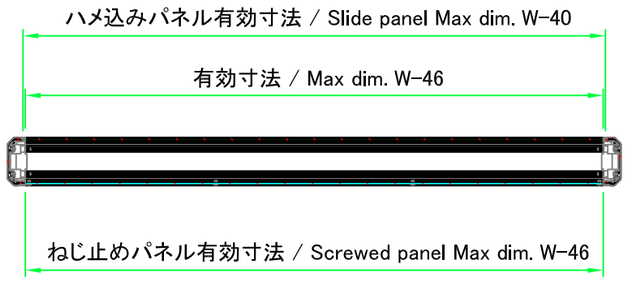

C : フレーム拡大図 / Frame cross-section

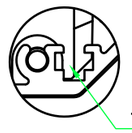

ナットレール / Nut rail
スライドナット用溝
別売りオプション品 スライドナット FZ-3 を入れる事が出来ます。
Groove for slide nut
Slide nut FZ-3 (sold separately as optional parts) can be inserted

TAKACHI 株式会社タカチ電機工業 TAKACHI ELECTRONICS ENCLOSURE CO., LTD.			品名/Title フリーサイズボックス CUSTOM DIMENSIONS BOX	
承認/Approved 中根	検図/Checked 野村	製図/Created 常山	型番/Product number FCS□-□-63□ (W601～1000 , D601～1000)	尺度/Scale 1:8
			作成日/Date 2019/09/09	2 / 7

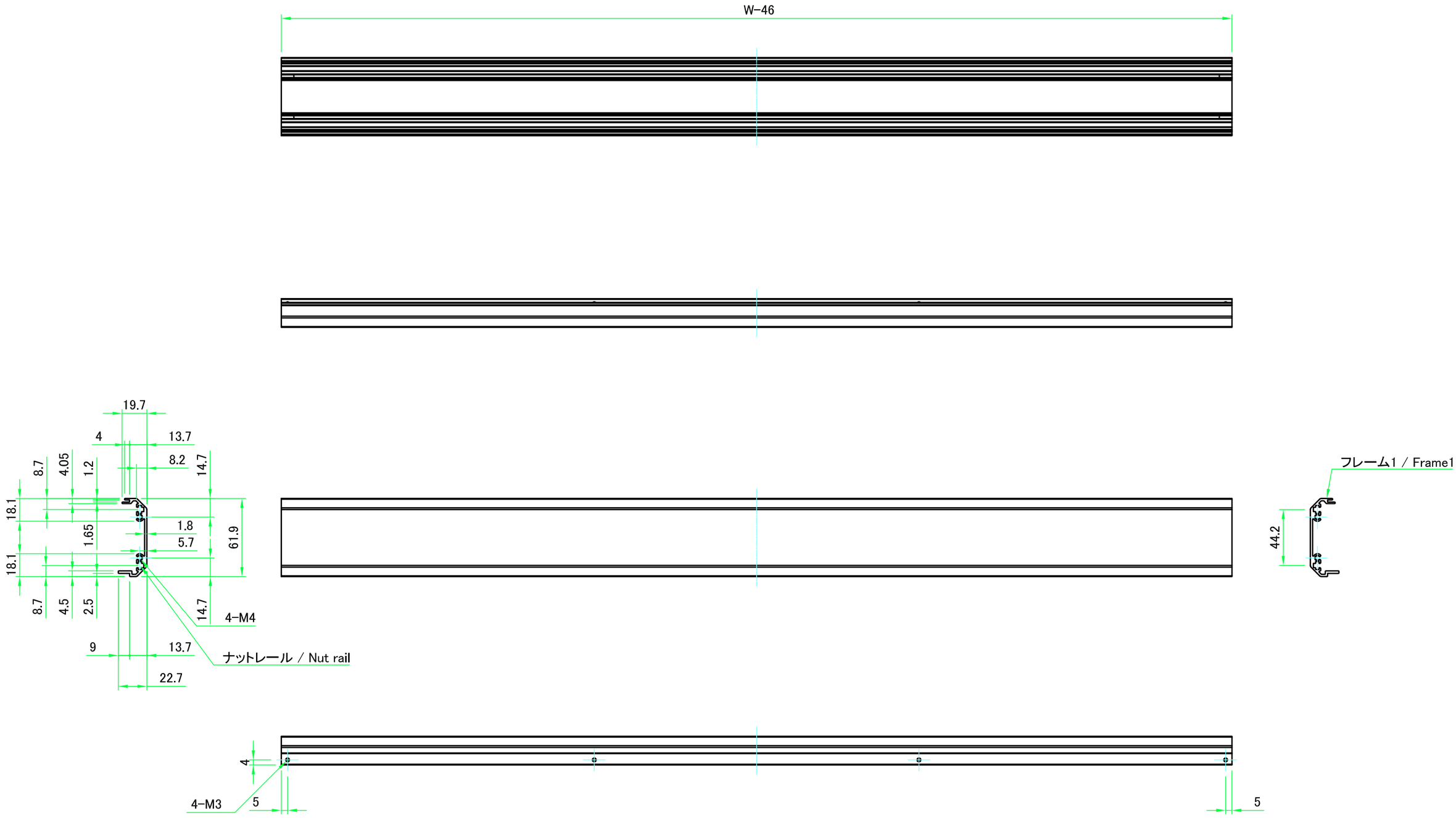

TAKACHI 株式会社タカチ電機工業 TAKACHI ELECTRONICS ENCLOSURE CO., LTD.			品名/Title フレーム1 Frame1	
承認/Approved	検図/Checked	製図/Created	型番/Product number H62.9 − W601～1000	尺度/Scale 1:3
中根	野村	常山	作成日/Date 2019/09/09	3 / 7

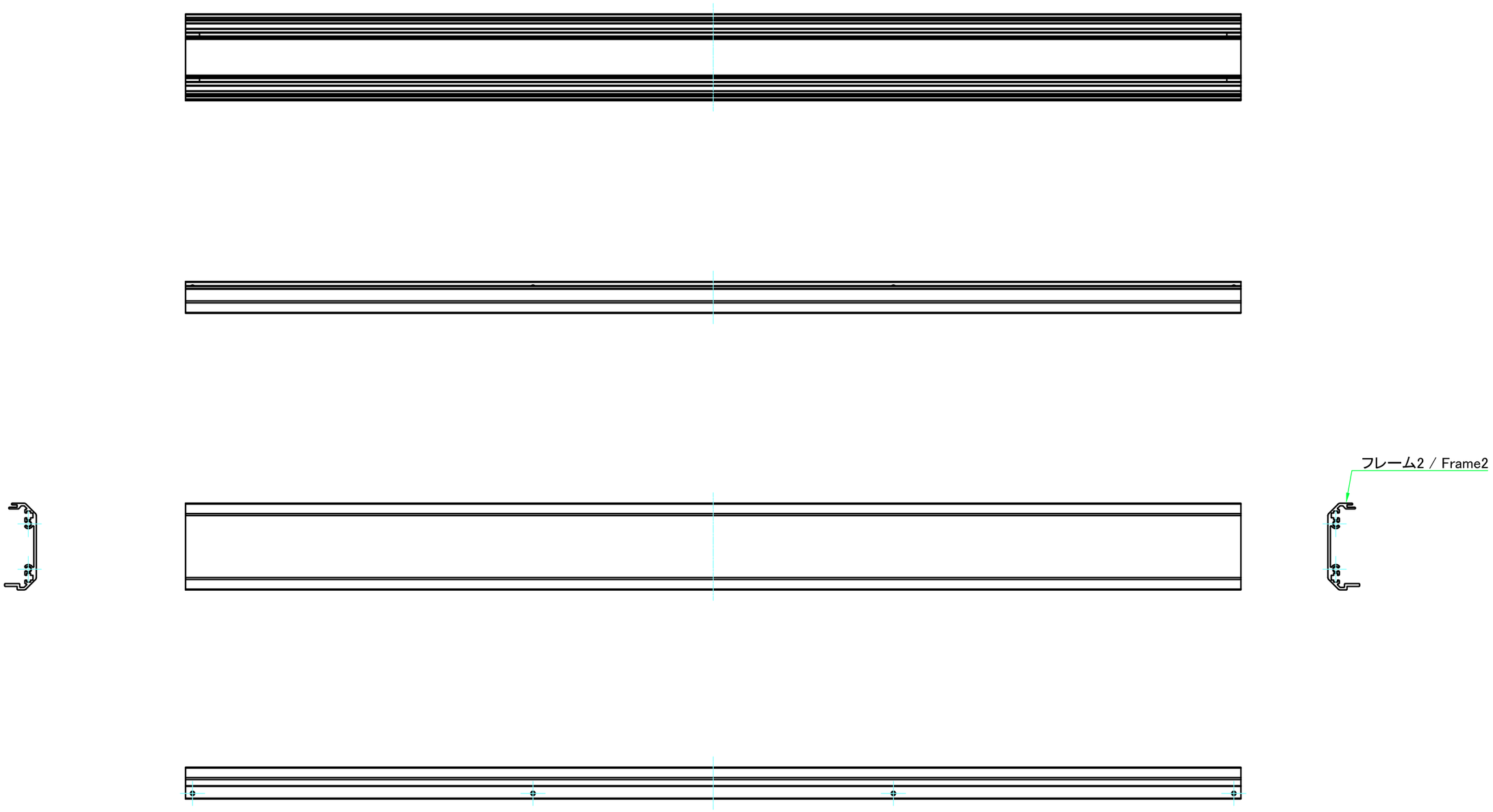

TAKACHI 株式会社タカチ電機工業 TAKACHI ELECTRONICS ENCLOSURE CO., LTD.			品名/Title フレーム2 Frame2	
承認/Approved	検図/Checked	製図/Created	型番/Product number H62.9 − W601～1000	尺度/Scale 1:3
中根	野村	常山	作成日/Date 2019/09/09	4 / 7

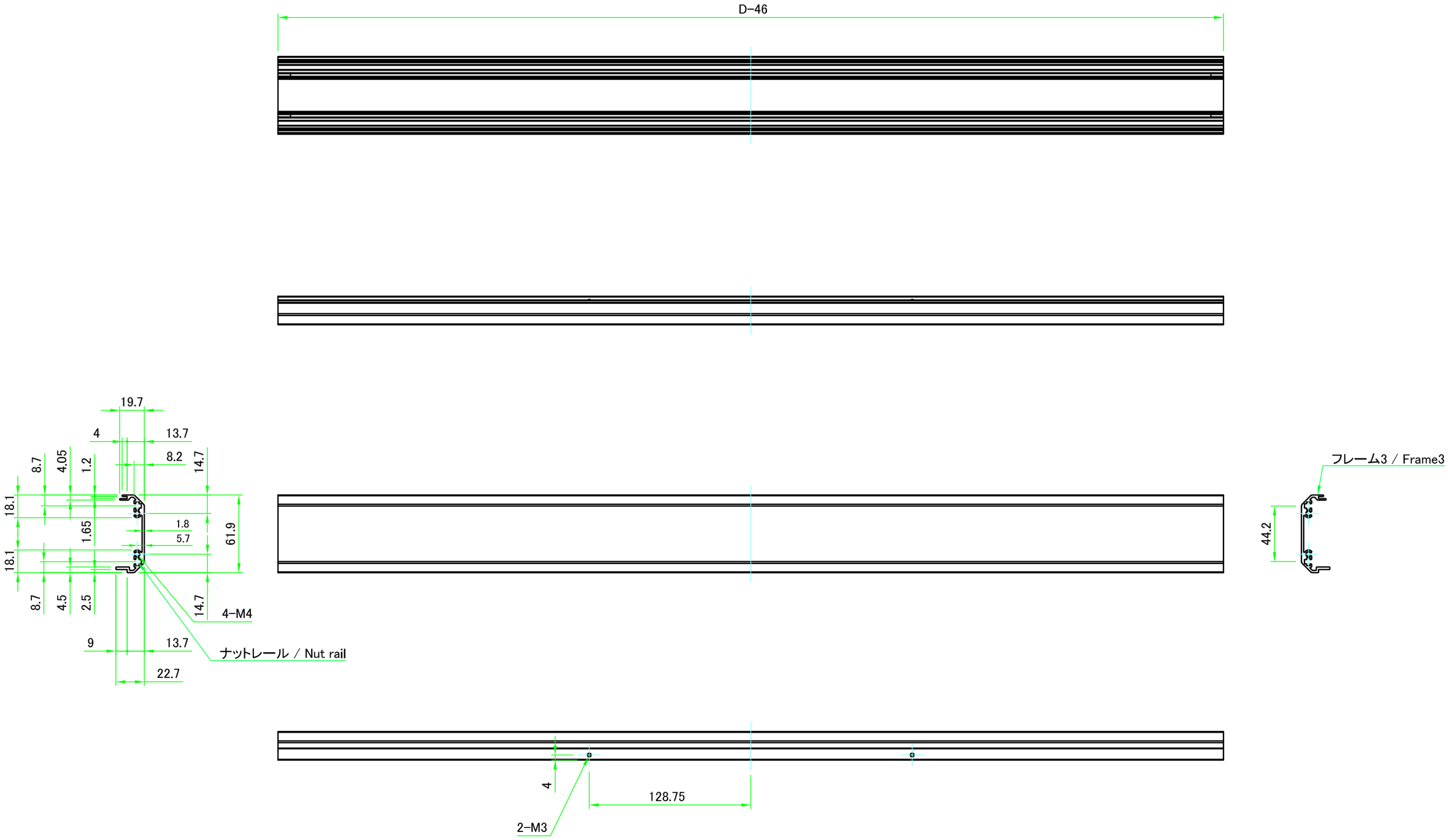

TAKACHI 株式会社タカチ電機工業 TAKACHI ELECTRONICS ENCLOSURE CO., LTD.			品名/Title フレーム3 Frame3	
承認/Approved	検図/Checked	製図/Created	型番/Product number H62.9 − D601～1000	尺度/Scale 1:3
中根	野村	常山	作成日/Date 2021/03/25	5 / 7

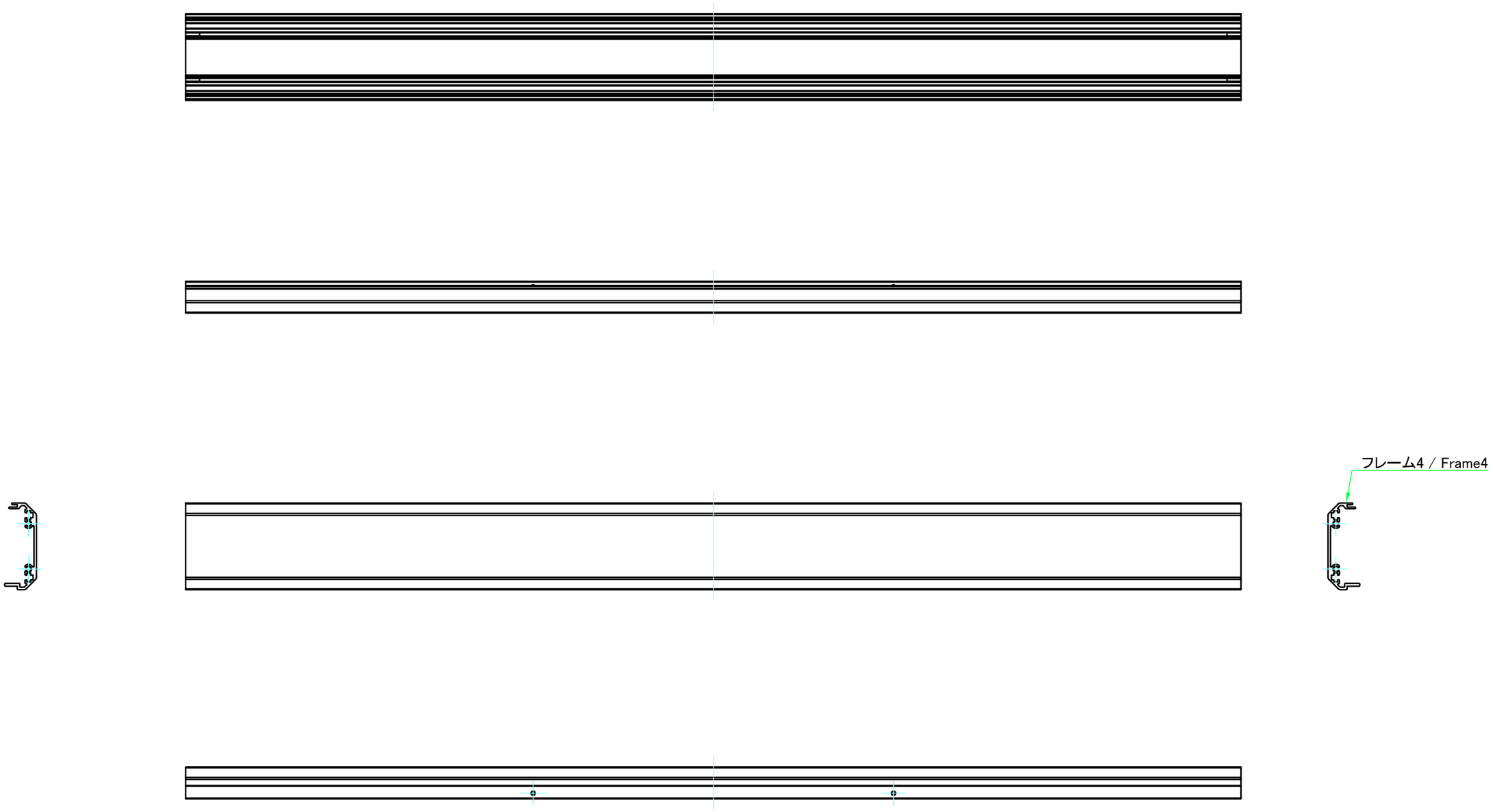

TAKACHI 株式会社タカチ電機工業 TAKACHI ELECTRONICS ENCLOSURE CO., LTD.			品名/Title フレーム4 Frame4	
承認/Approved	検図/Checked	製図/Created	型番/Product number H62.9 − D601～1000	尺度/Scale 1:3
中根	野村	常山	作成日/Date 2021/03/25	6 / 7

ハメ込みパネル / Slide panel

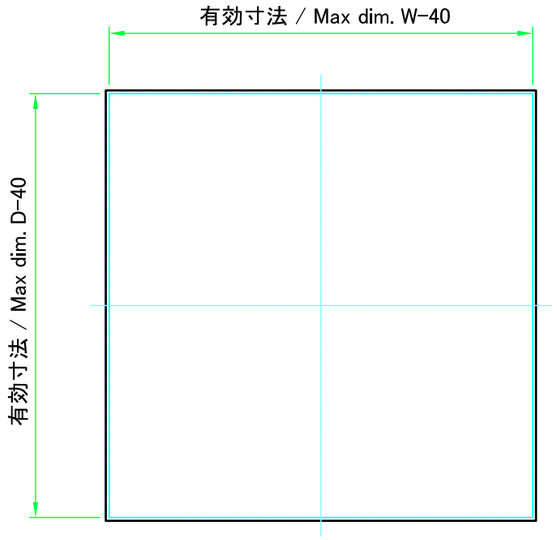

パネル表面 / Panel Frontside

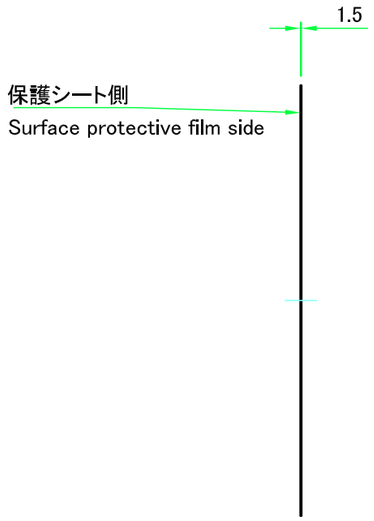

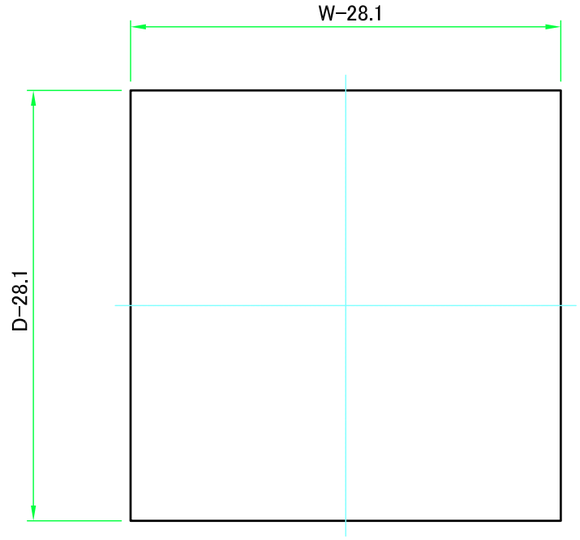

パネル裏面 / Panel Backside

ねじ止めパネル / Screwed panel

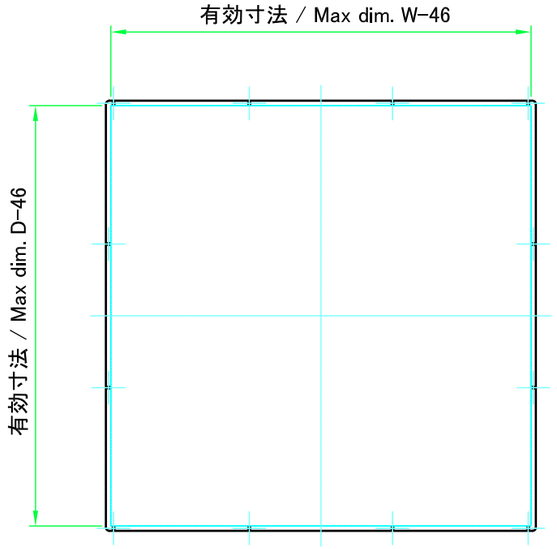

パネル表面 / Panel Frontside

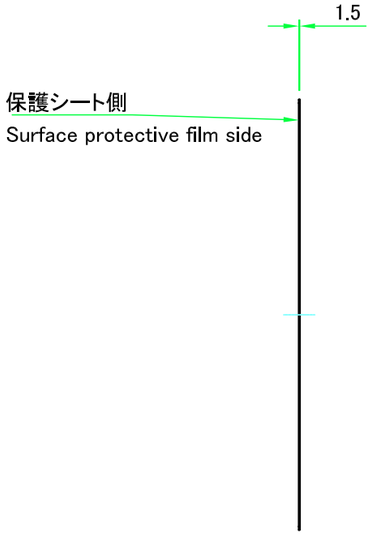

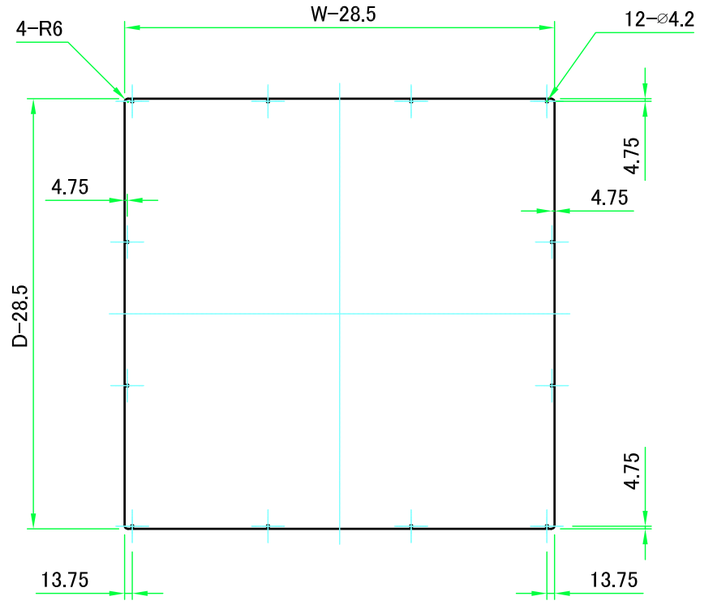

パネル裏面 / Panel Backside

TAKACHI 株式会社タカチ電機工業 TAKACHI ELECTRONICS ENCLOSURE CO., LTD.			品名/Title パネル Panel	
承認/Approved 中根	検図/Checked 野村	製図/Created 常山	型番/Product number W601～1000 - D601～1000	尺度/Scale 1:11
			作成日/Date 2019/09/09	7 / 7